[별표 1](제4조제1항 관련)

보호기의 기본회로도

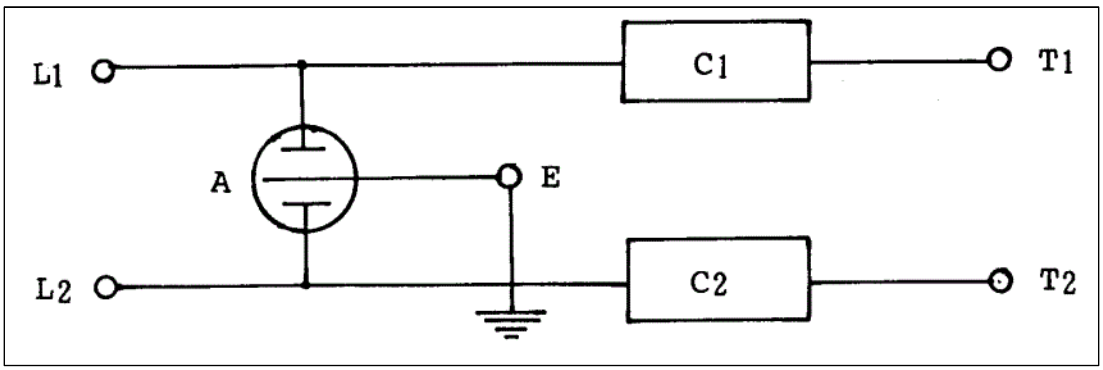

(주) L1, L2 : 외선측 단자

T1, T2 : 내선측 단자

E : 접지선 단자

A : 과전압방전소자

C1, C2 : 과전류제한소자